Planetary Gearbox PLG52M

Bühler Motor

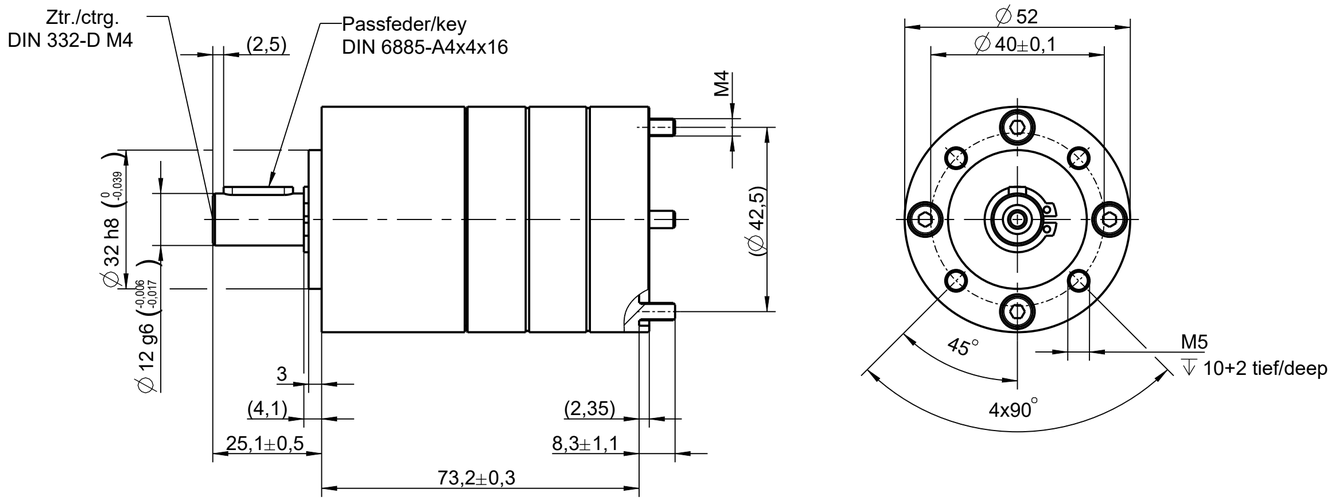

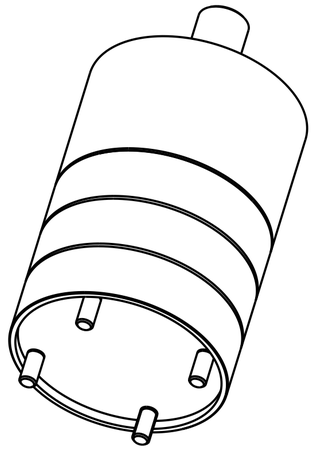

ALL rights reserved / Alle Rechte Vorbehalten